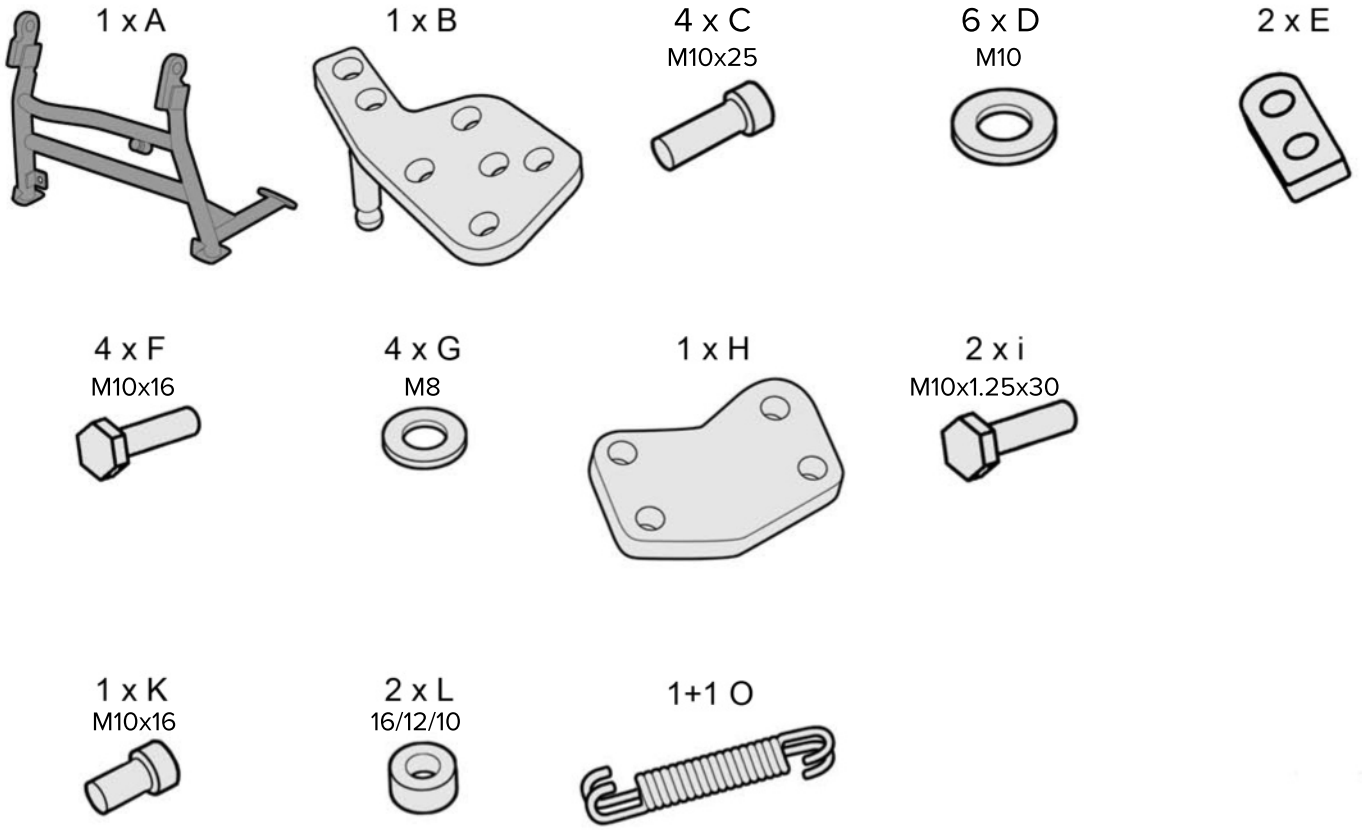

! **Tragen Sie flüssiges Schraubensicherungsmittel auf alle Schrauben auf.**
Apply liquid threadlocker to all screws.

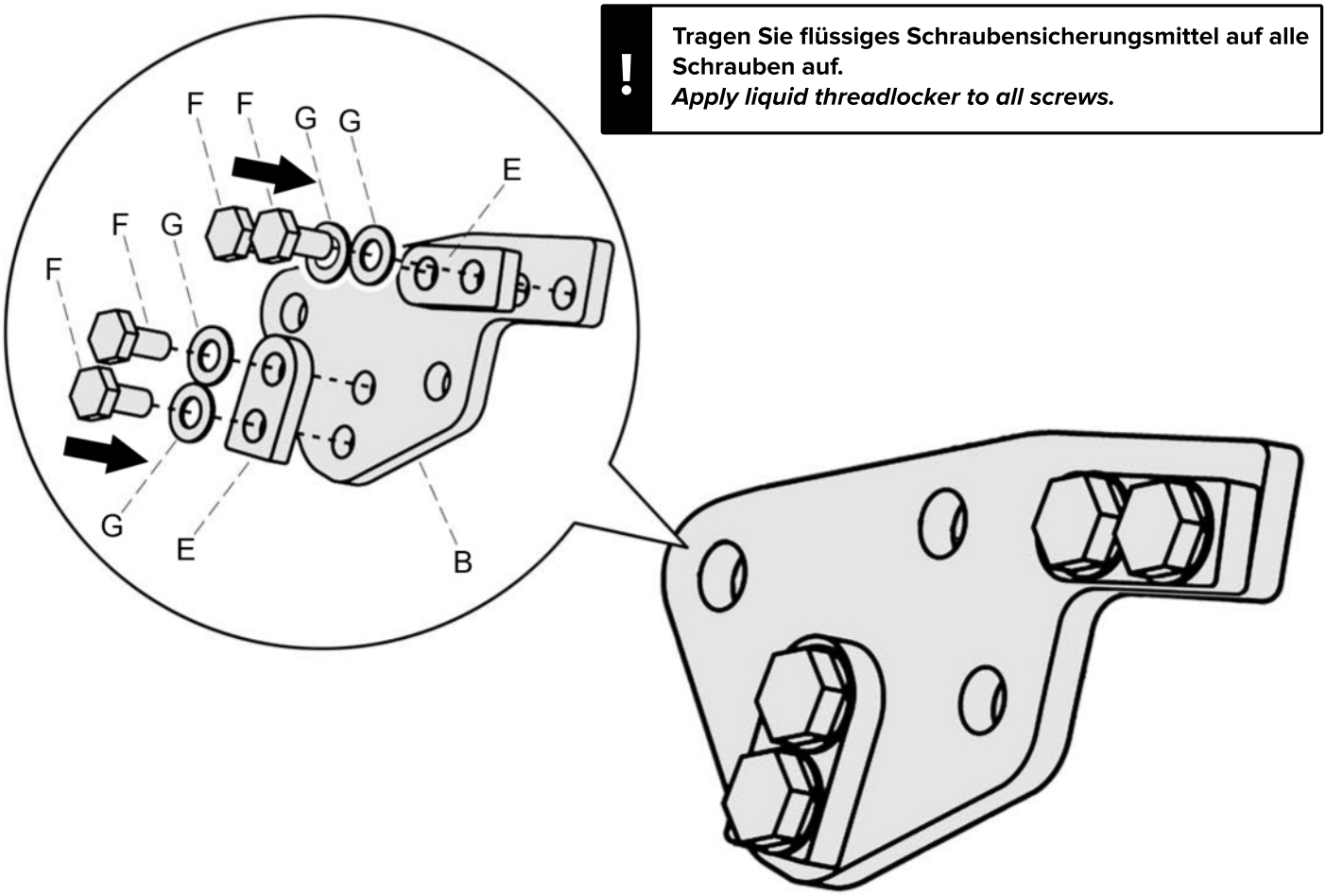

! **Tragen Sie flüssiges Schraubensicherungsmittel auf alle Schrauben auf.**
Apply liquid threadlocker to all screws.

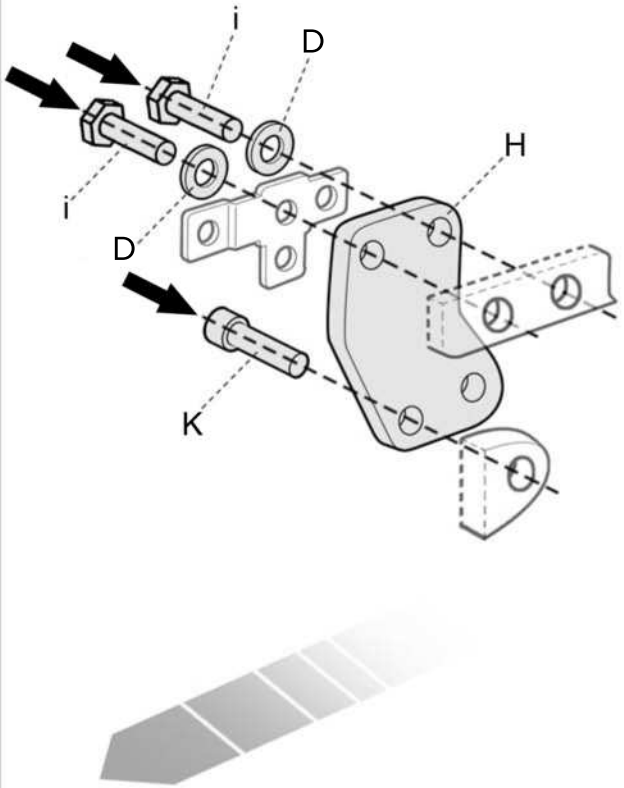

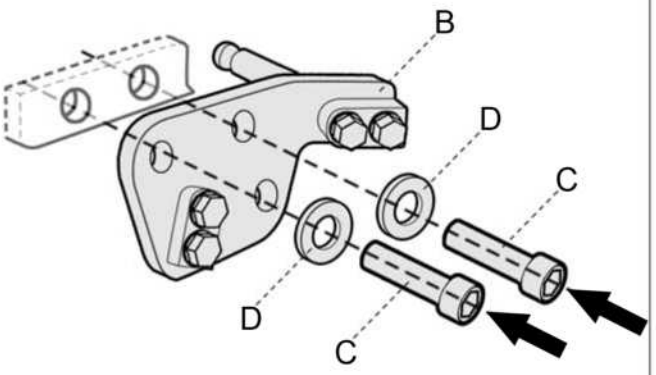

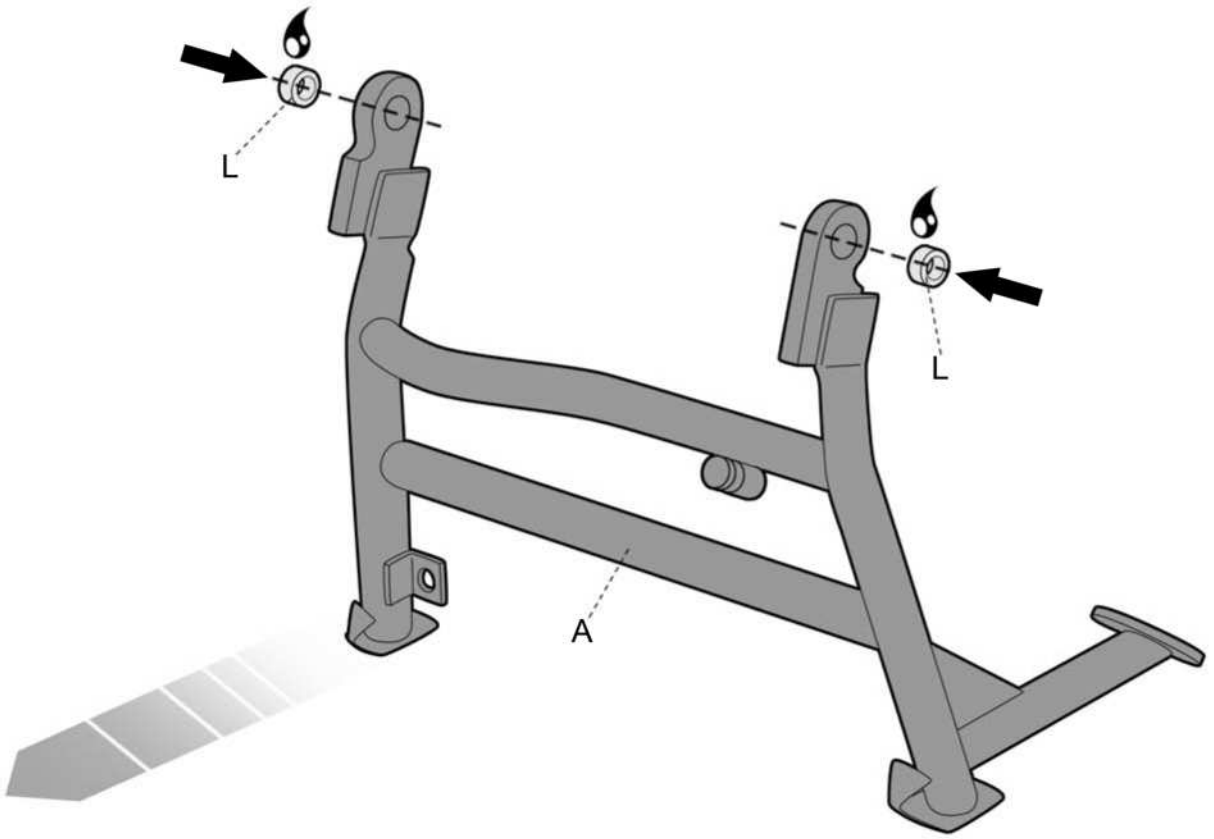
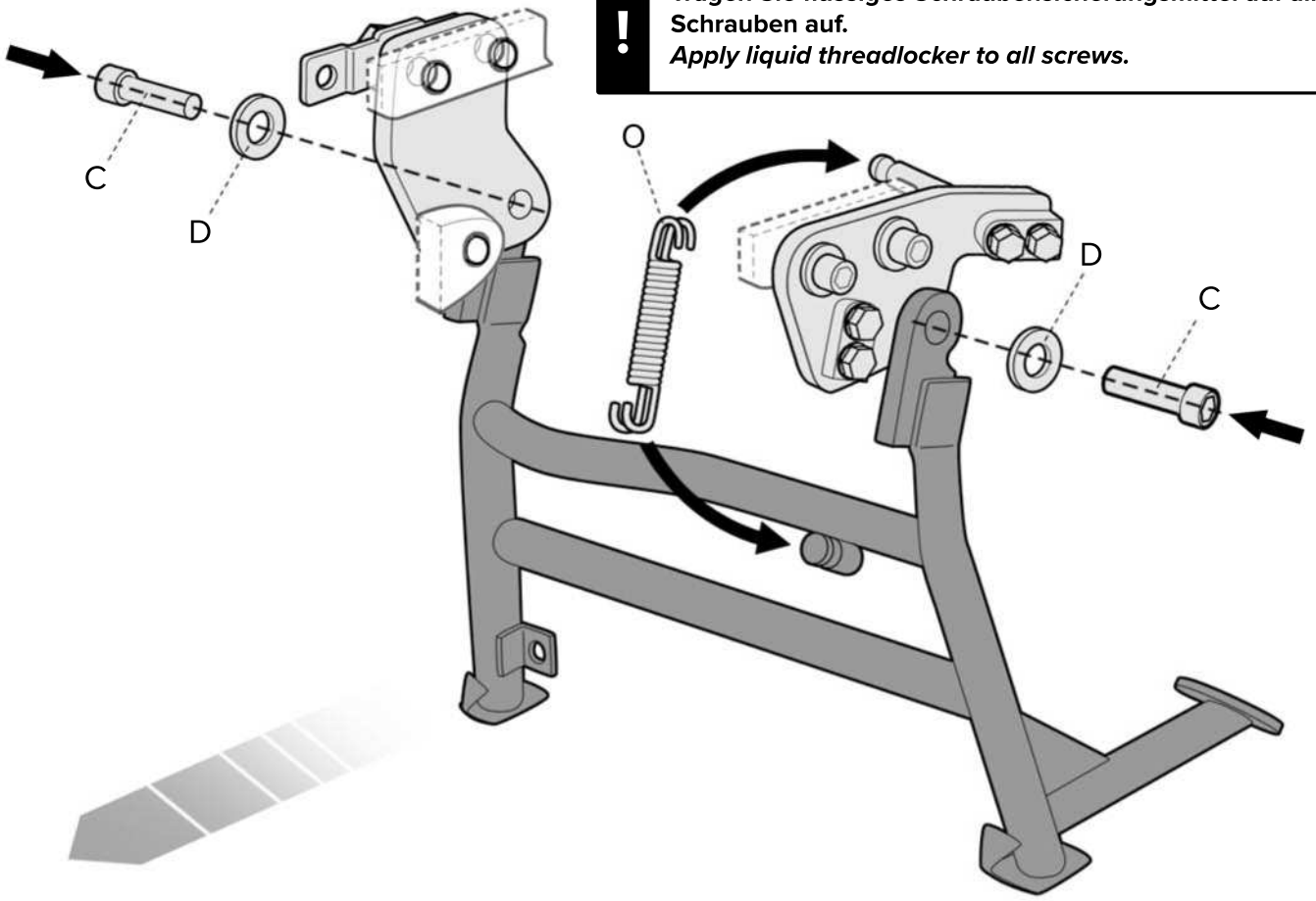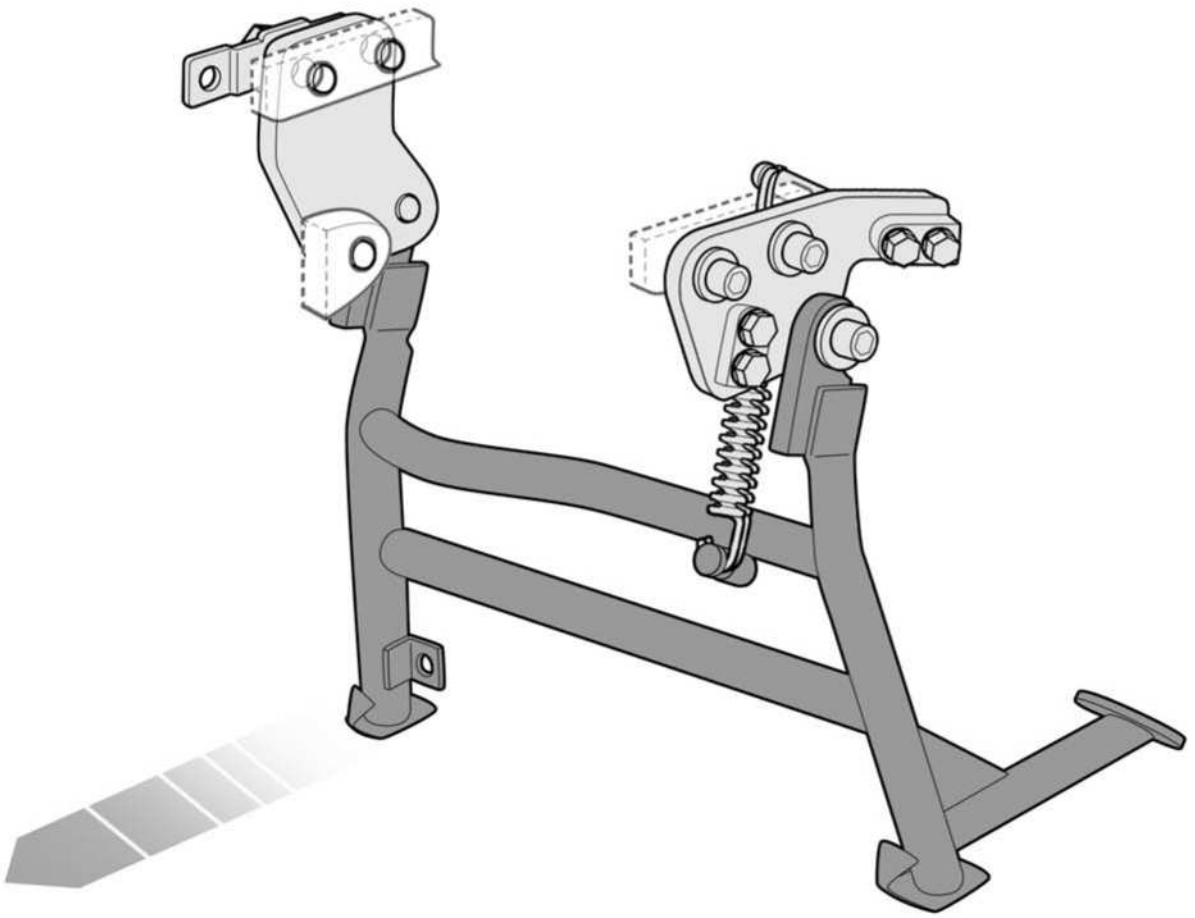
! **Tragen Sie flüssiges Schraubensicherungsmittel auf alle Schrauben auf.**
Apply liquid threadlocker to all screws.