Montageanleitung

ConStands Mover II
Verwendung: Hinterrad

Allgemeine Hinweise

DE

Vielen Dank für den Kauf eines ConStands Montageständers.

Bitte lesen Sie sich die folgenden Installationshinweise sorgfältig durch.
Die Motea GmbH übernimmt keine Haftung für Sach- und/oder Personenschäden, die durch eine unsachgemäße beziehungsweise mangelhafte Montage oder Nutzung entstehen.

Technische Änderungen, Druckfehler und Irrtümer vorbehalten.

Lieferumfang / Stückliste

Benötigte Werkzeuge und Vorrichtungen:
- Maulschlüssel: SW17
- 6 mm Innensechskant-Schlüssel

Pos	Lieferumfang	Menge
A	Grundträger (rollbar)	1
B	Bügel	1
C	Seitenteile (links / rechts)	Je 1
D	Rolle (mit Halter)	1
E	Aufnahmen	2
1	Schraube M10x60 (Innensechskant)	2
2	Mutter M10	2
3	Bolzen	2
4	Sicherungsblech	2
5	Schraube M8x60	2
6	Unterlegscheibe M8	2
7	Unterlegscheibe M10	4

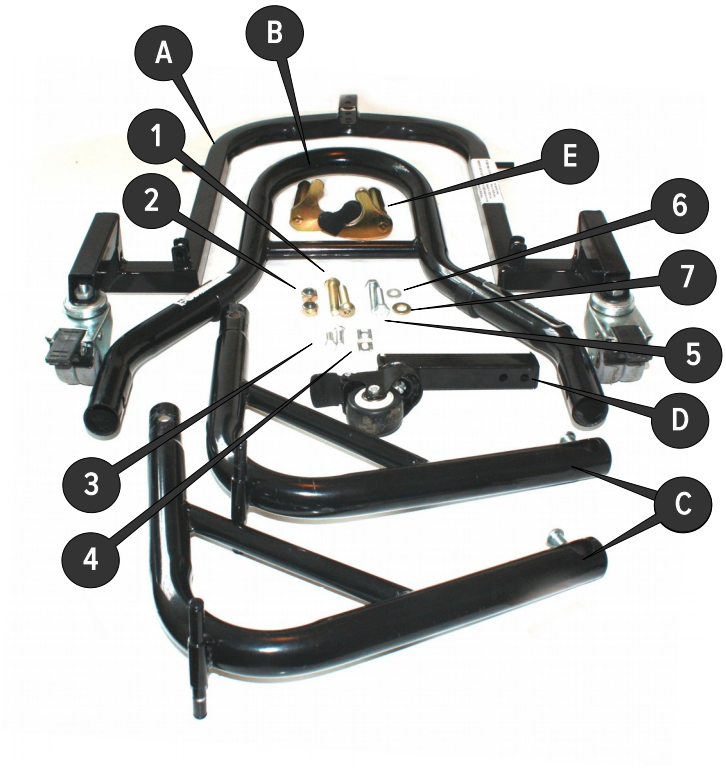

Montage

A

Schritt 1:
Montieren Sie die Seitenteile (**C**) an das Grundgestell (**A**). Verwenden Sie hierfür die Bolzen (**3**) und die Sicherungsbleche (**4**).

B

Schritt 2:
Verbinden Sie die Seitenteile (**C**) mit dem Bügel (**B**) unter Verwendung der Schraube M10x60 (**1**), Mutter (**2**) und Scheibe M10 (**7**).

A

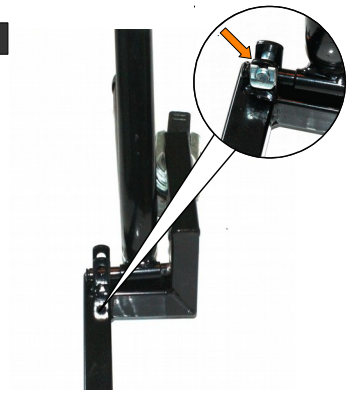

B

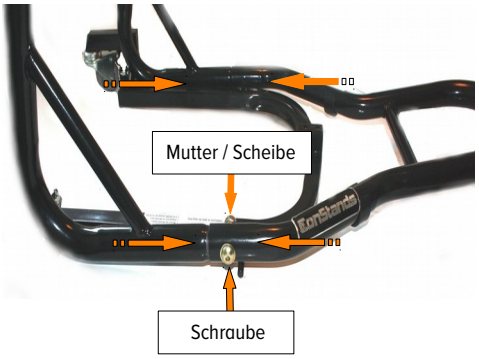

C

Schritt 3:
Montieren Sie die Rolle mit Halter (**D**) an den Grundträger (**A**), verwenden Sie hierfür die Schrauben M8x60 (**5**) und die Scheiben M8 (**6**).

C

D

Schritt 4:
Montieren Sie die Aufnahmen (E) und sichern diese mit den Innensechskantschrauben.

D

E

Schritt 5:
Entfernen Sie die Sicherungsringe und die Rollen.

E

F

Schritt 6:
Setzen Sie den Basisständer auf das Rollgestell. Sichern Sie dieses mit den Bolzen und den Sicherungsblechen.

F

Mounting instruction

ConStands Mover II
Usage: Rear

General Information

EN

Thank you for purchasing a **ConStands** paddock stand.

Please read the following installation instructions carefully. Motea GmbH accepts no liability for damage to property and/or personal injury resulting from improper or faulty installation or use.
Please check the correct function before each use.
Re-tighten the screws if necessary.

Subject to technical or design changes, printing errors and mistakes.

Scope of delivery / Parts list

Required tools:
- Open-end spanner: SW17
- 6 mm hexagon key

Pos	Scope of delivery	Qty
A	Base carrier (rollable)	1
B	U-Bolt	1
C	Side parts (left / right)	1 each
D	Reel (with bracket)	1
E	Mountings	2
1	Screw M10x60 (hexagon socket)	2
2	Nut M10	2
3	Bolt	2
4	Locking plate	2
5	Screw M8x60	2
6	Washer M8	2
7	Washer M10	4

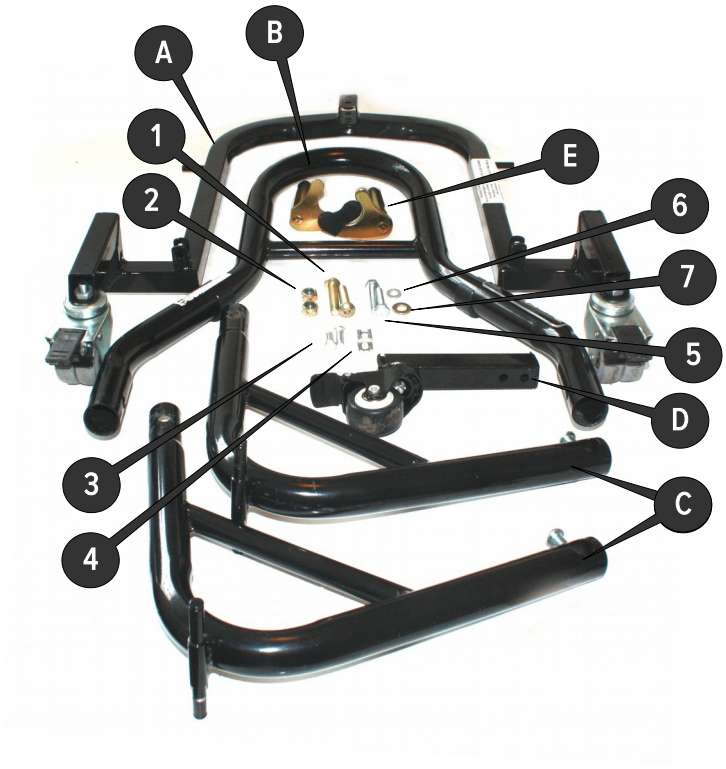

Mounting

A

Step 1:
Mount the side parts (**C**) to the base carrier (**A**). Use the bolts (**3**) and the locking plates (**4**) for this purpose.

B

Step 2:
Connect the side parts (**C**) to the U-Bolt (**B**) using the M10x60 bolt (**1**), nut (**2**) and M10 washer (**7**).

A

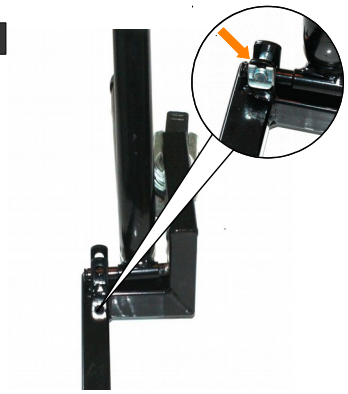

B

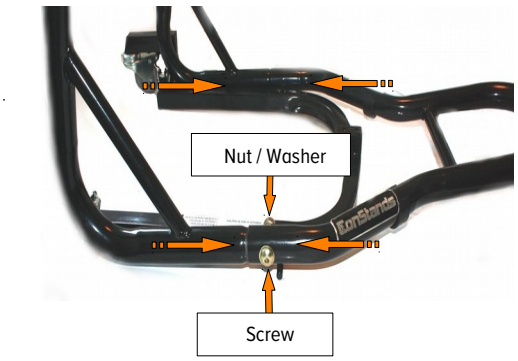

C

Step 3:
Mount the reel with bracket (**D**) to the base carrier (**A**), use the M8x60 screws (**5**) and the M8 washers (**6**) for this.

C

D

Step 4:
Install the mountings (**E**) and secure them with the hexagon socket screws.

D

E

Step 5:
Remove the retaining rings and the reels.

E

F

Step 6:
Place the base stand on the roller stand. Secure it with the bolts and the locking plates.

F