ConStands

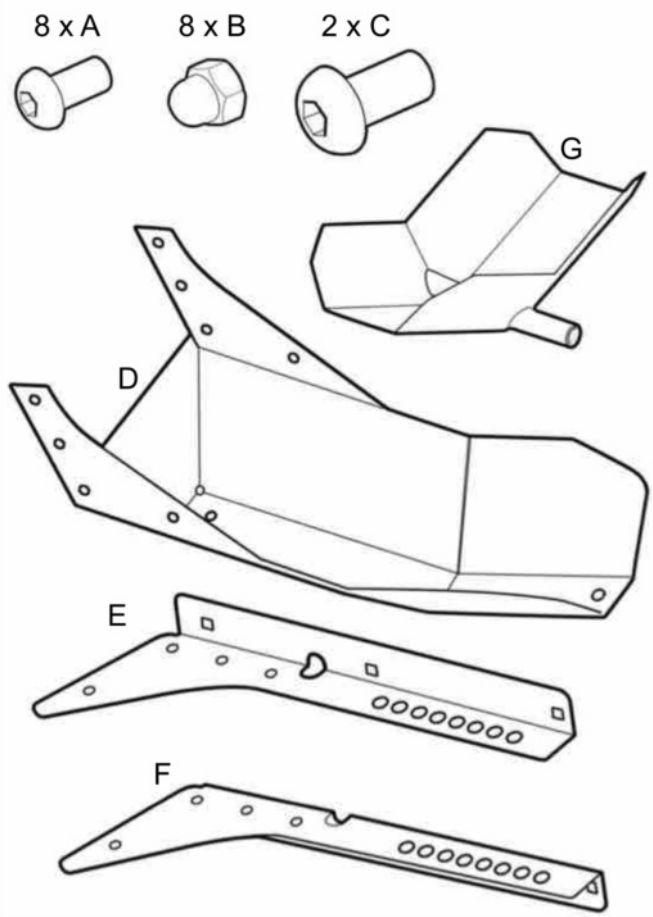

1

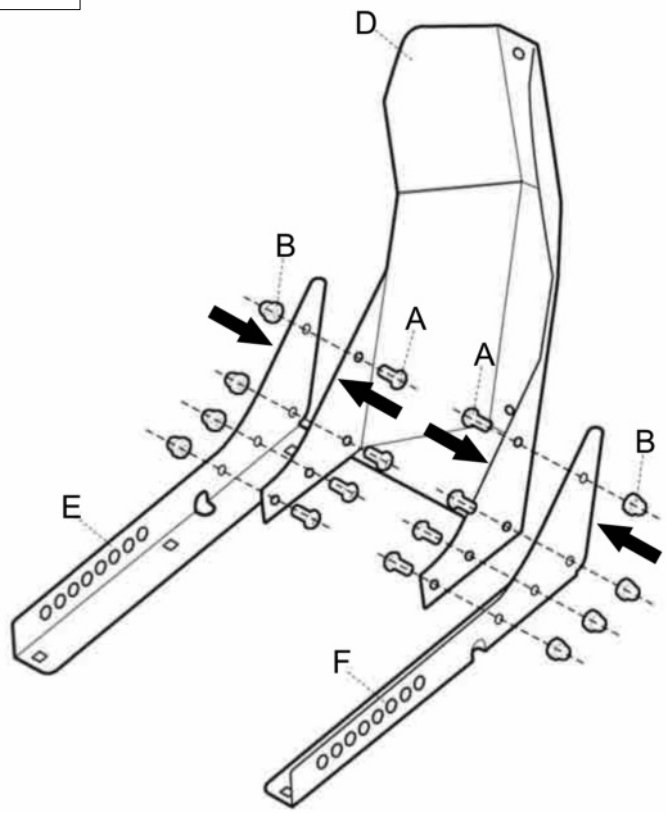

2

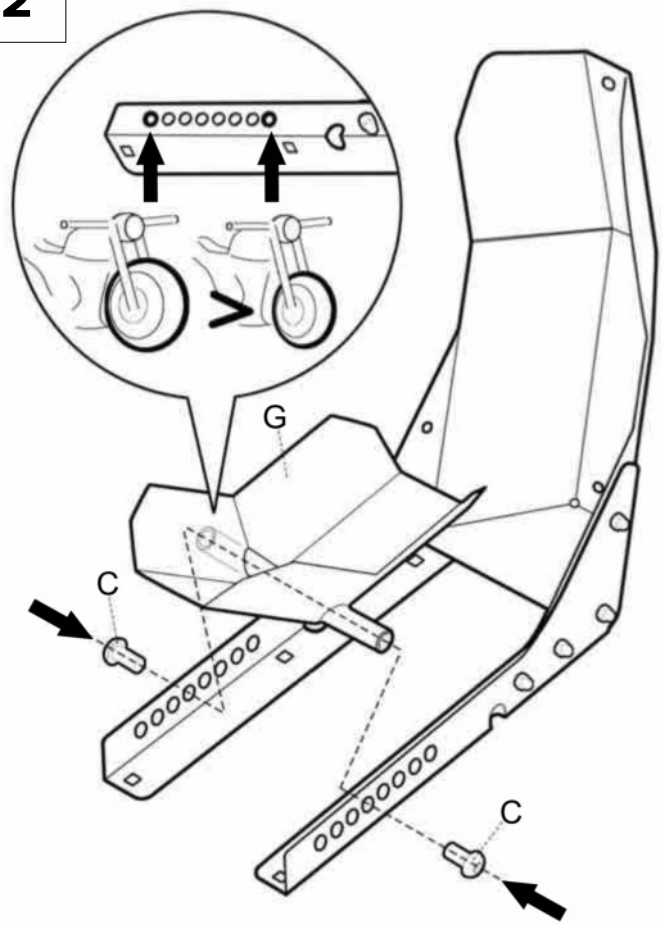

3

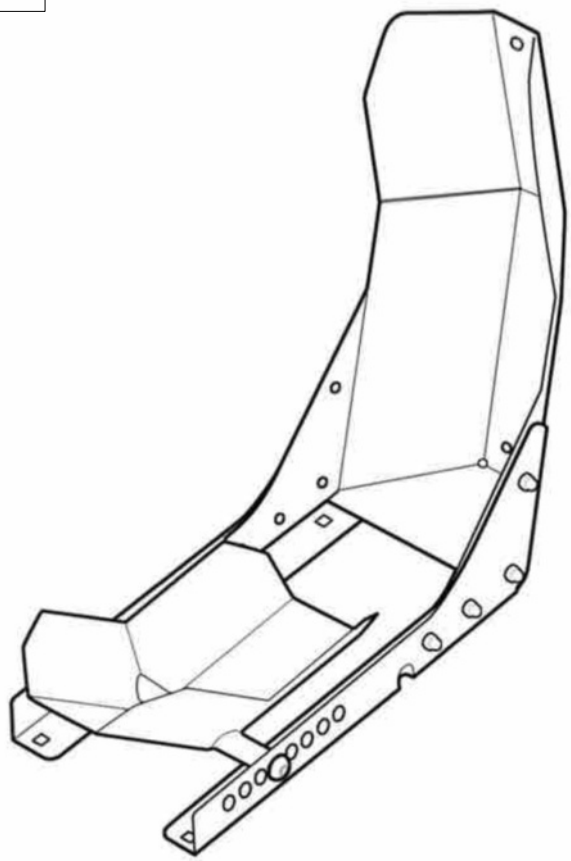

Die Motorradwippe Easy Fix kann sowohl in Kombination mit der Rangierschiene ConStands Smart Mover als auch als alleinstehender Transportständer zur Fixierung an einem festen Untergrund verwendet werden. Bitte beachten Sie je nach Nutzungsfunktion den unterschiedlichen Aufbau der Wippe (siehe unten).

The Easy Fix motorbike wheel chock can be used both in combination with the ConStands Smart Mover manoeuvring rail and as a stand-alone transport stand for fixing to a solid surface. Please note the differences in the assembly of the wheel chock depending on the intended use (see below).

Montagemöglichkeiten / *Mounting options*

Aufbau zur Ausführung als Wippe auf der Rangierschiene Smart Mover.

Assembly for use as a rocker on the Smart Mover manoeuvring rail.

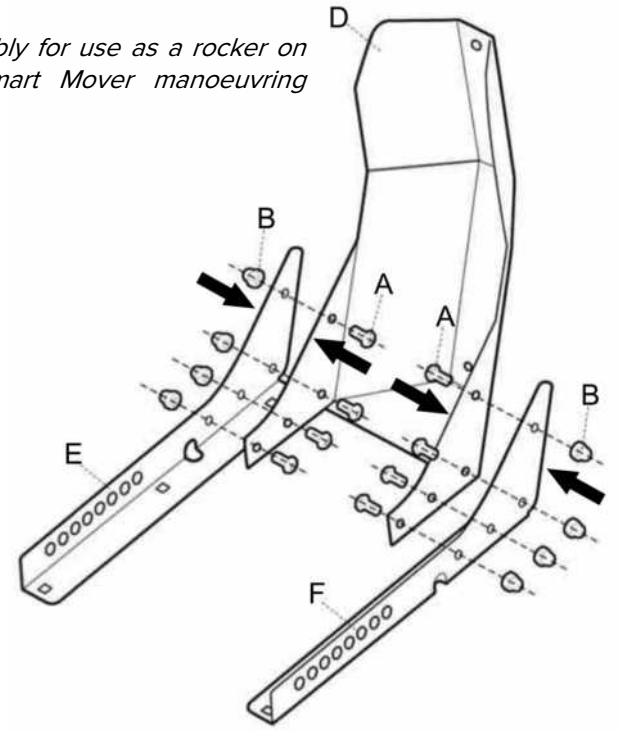

Alternative Ausführung als alleinstehender Transportständer ohne Rangierschiene Smart Mover zur permanenten Verschraubung mit Untergrund (Anhänger, Garagenboden, etc.).

Alternative version as a stand-alone transport stand without manoeuvring rail Smart Mover for permanent fixation to the ground (trailer, garage floor, etc.).

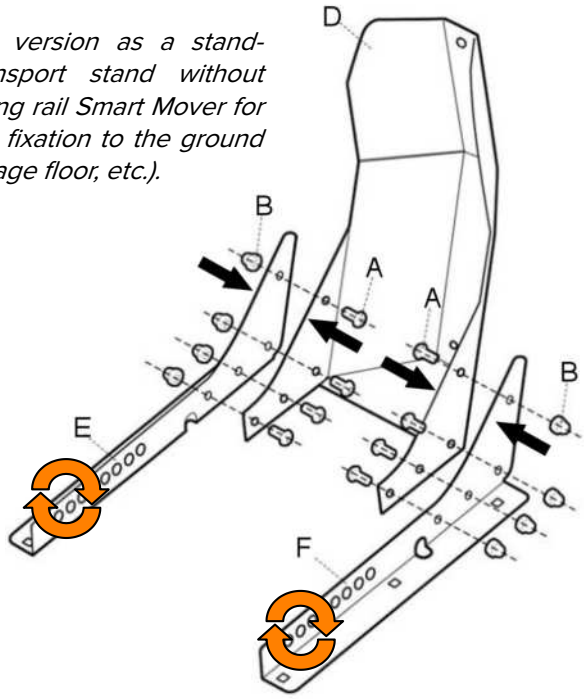

Montagebeispiel / *Assembly example*