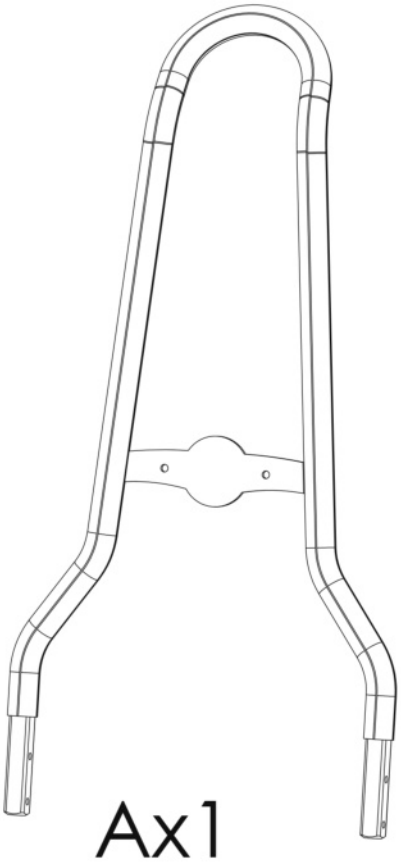

Ax1

Bx4

Cx2
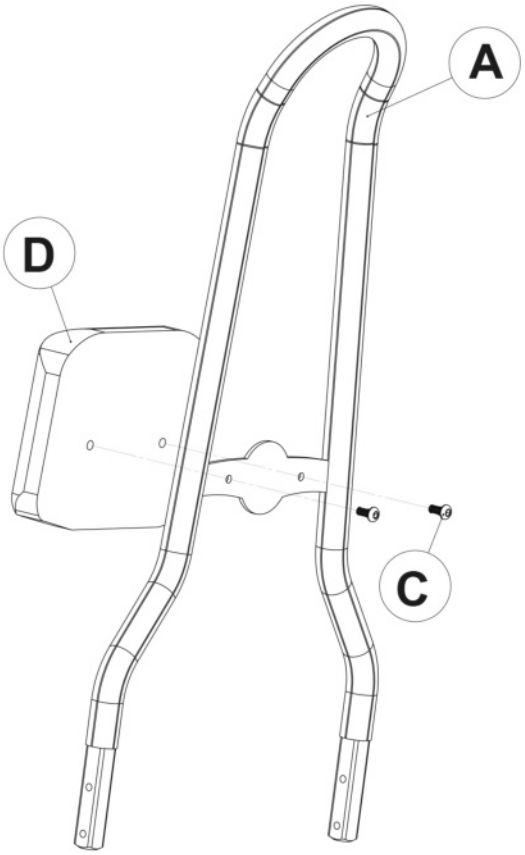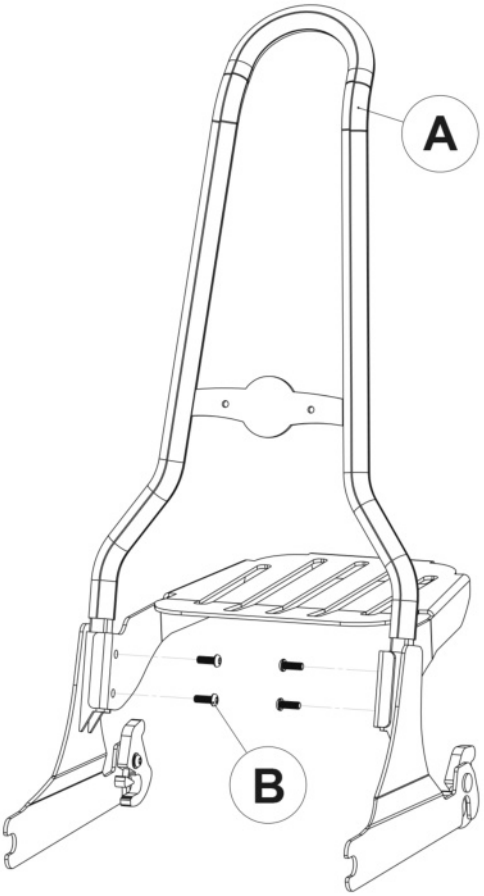
Dx1