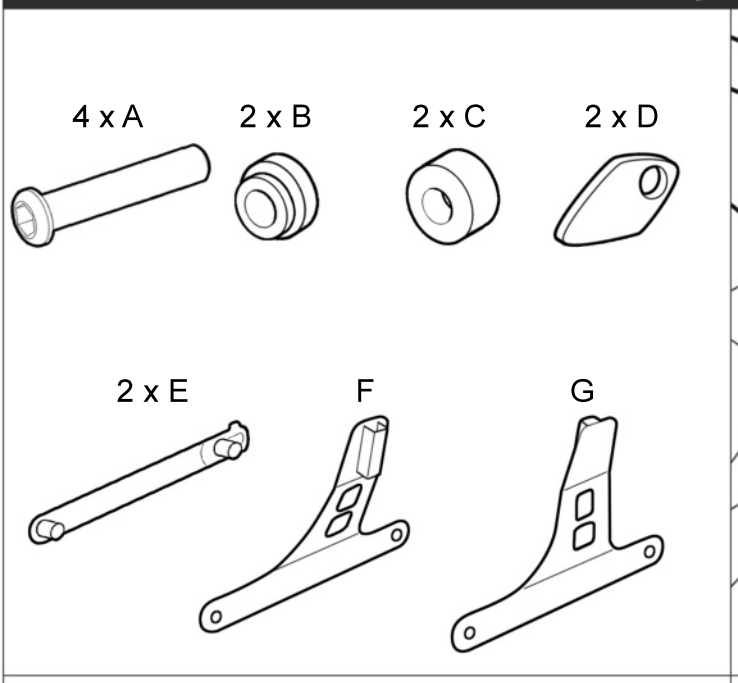
4 x A
2 x B
2 x C
2 x D
2 x E
F
G

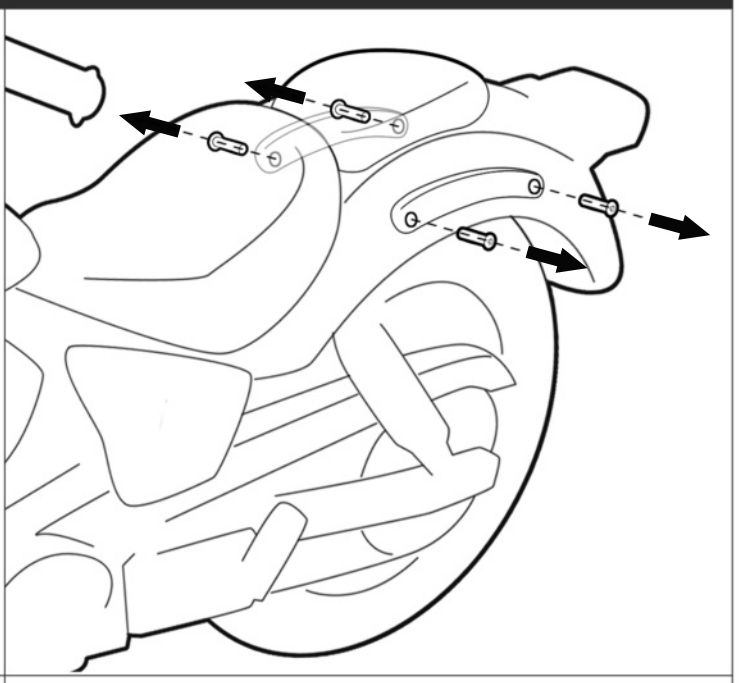

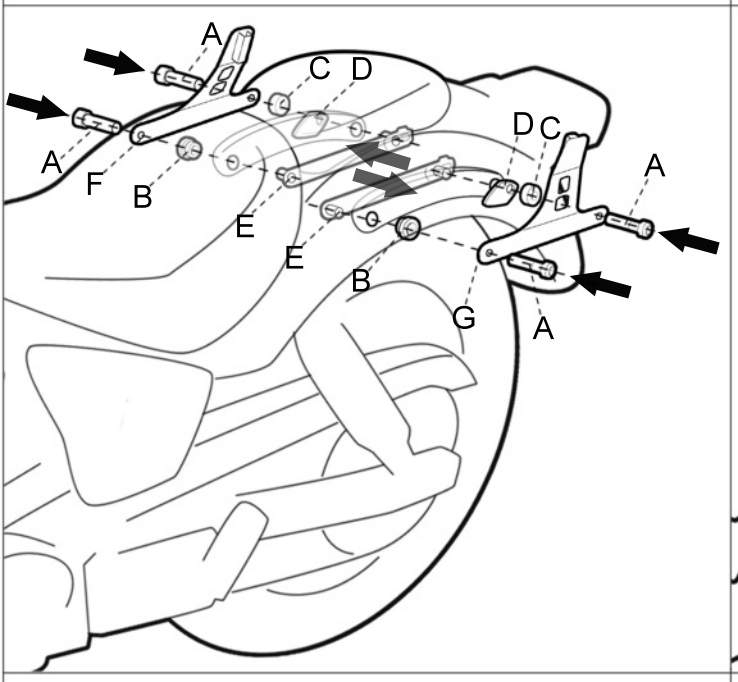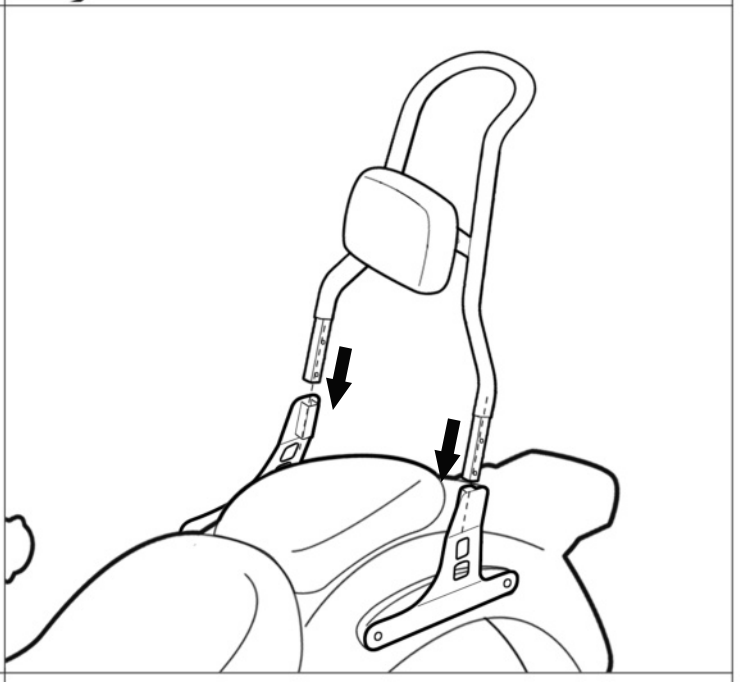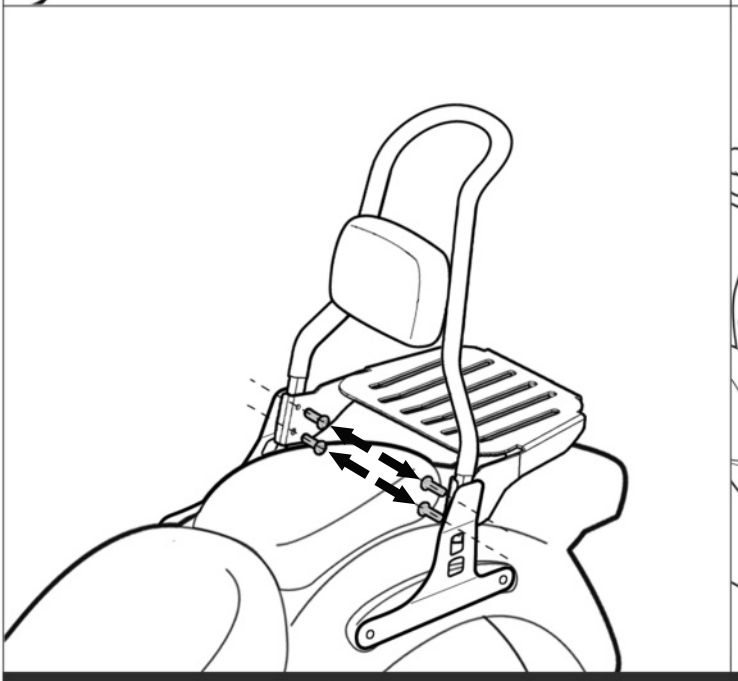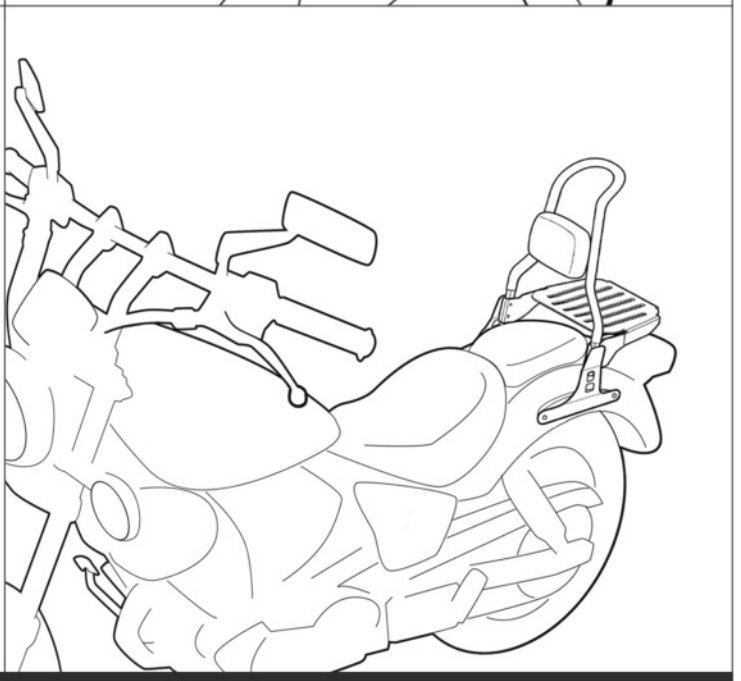
A
C D
A
F
B
E
E
B
G
A
D C
A