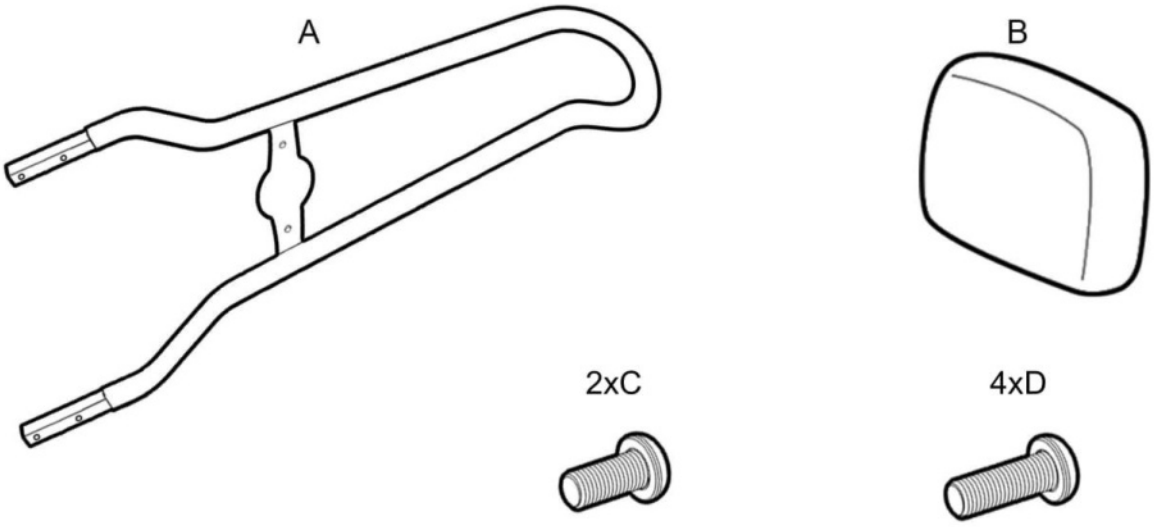
A
B
2xC
4xD

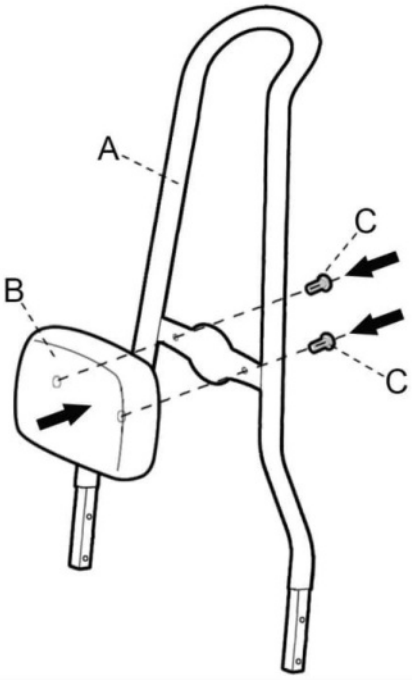
A
B
C
C

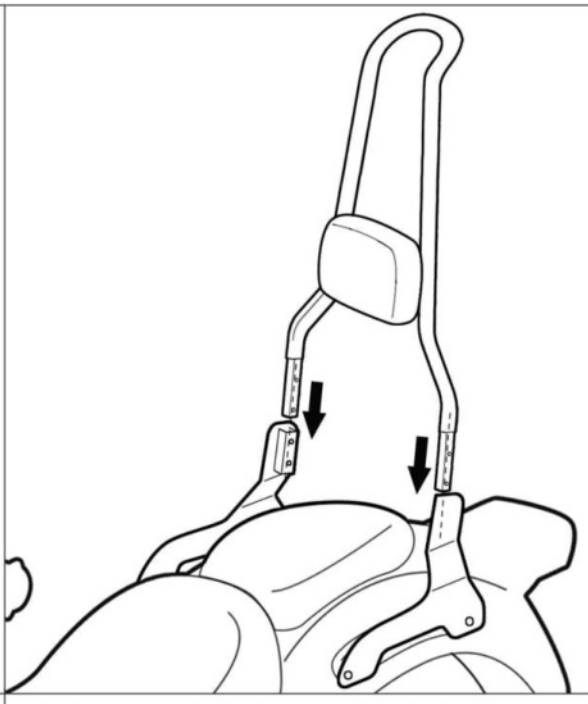

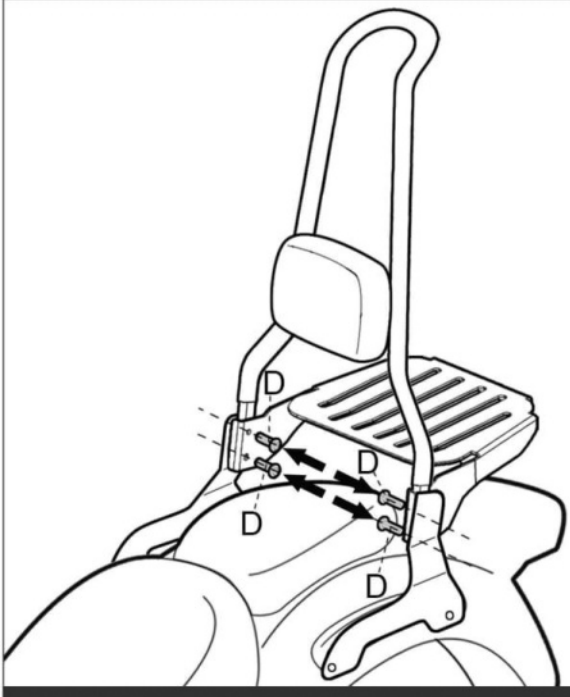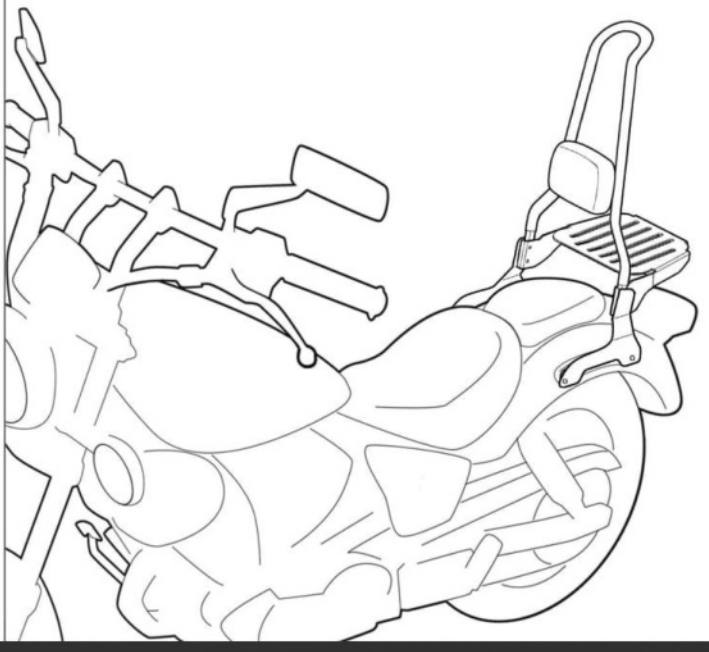
D
D
D
D