Montageanleitung / *Mounting Instruction*

Motorschutz Bugspoiler / *Belly pan skid plate*

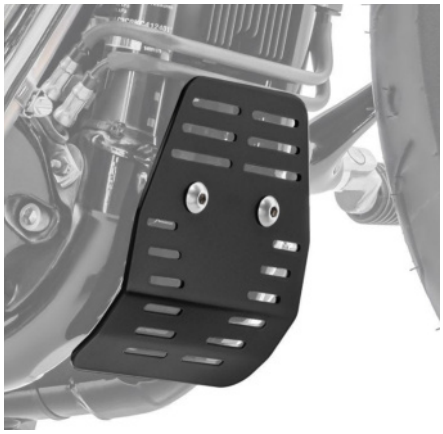

Allgemeine Hinweise

Vielen Dank für den Kauf des Craftride Motorschutz Bugspoilers.

Bitte lesen Sie sich die folgenden Installationshinweise sorgfältig durch. Die Motea GmbH übernimmt keine Haftung für Sach- und / oder Personenschäden, die durch eine unsachgemäße beziehungsweise mangelhafte Montage oder Nutzung entstehen. Überprüfen Sie vor jedem Gebrauch die korrekte Funktionsweise.

Technische Änderungen, Druckfehler und Irrtümer vorbehalten.

General information

Thank you for purchasing the Craftride belly pan skid plate.

Please read the following installation instructions carefully. Motea GmbH accepts no liability for damage to property and/or personal injury caused by improper or faulty installation or use. Check the correct operation before each use.

Subject to technical changes, printing errors and mistakes.

Lieferumfang / *Scope of delivery*

Nr. *No.*	Bezeichnung *Description*	Menge *Qty*
1	Motorschutz Bugspoiler / *Belly pan skid plate*	1
2	Schraube / *Screw*	2
3	Unterlegscheibe / *Distance washer*	2

Montagepunkte / *Mounting points*

Montage / *Assembly*

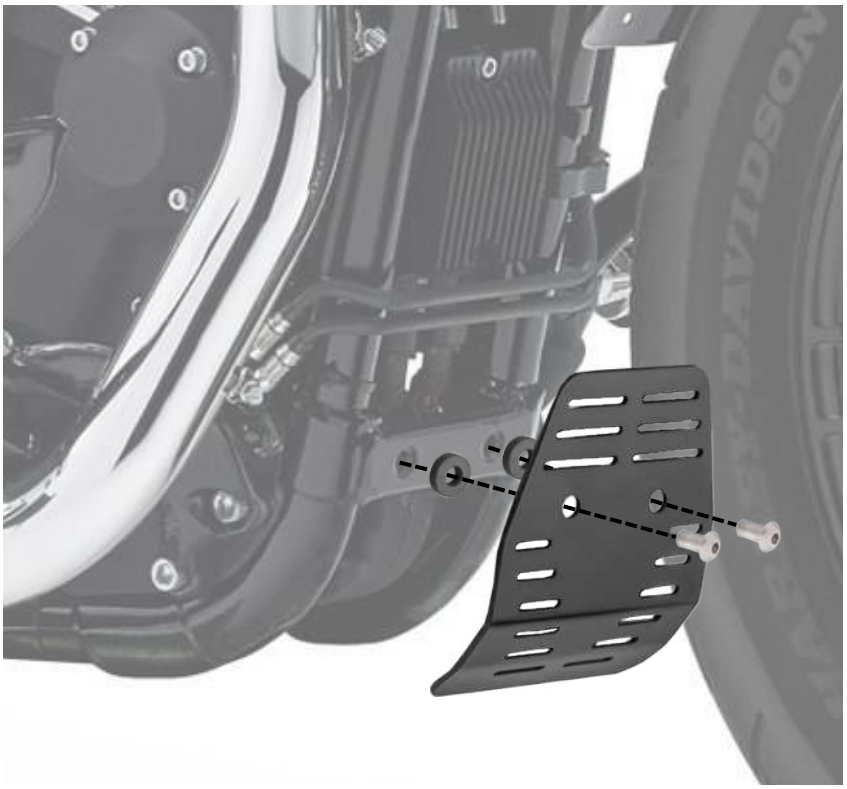

*Befestigen Sie den Bugspoiler (**1**) mittels der Schrauben (**2**) und Unterlegscheiben (**3**) an den Montagepunkten (**A**) am Motorrad.*

*Attach the skid plate (**1**) to the mounting points (**A**) on the motorbike using the screws (**2**) and distance washers (**3**).*

Montage / *Assembly*

Fertig montierter Motorschutz Bugspoiler.

Fully assembled belly pan skid plate.