Montageanleitung / *Mounting instruction*

Allgemeine Hinweise zum Fahrradständer ME89
Vielen Dank für den Kauf einer Tourtecs Fahrradständers.

Bitte lesen Sie sich die folgenden Installationshinweise sorgfältig durch. Die Motea GmbH übernimmt keine Haftung für Sach- und/oder Personenschäden, die durch eine unsachgemäße beziehungsweise mangelhafte Montage oder Nutzung entstehen.

Technische Änderungen, Druckfehler und Irrtümer vorbehalten.

General notes for bicycle stand ME89
Thank you for purchasing a Tourtecs bicycle wall mount.

Please read the following installation instructions carefully. Motea GmbH accepts no liability for damage to property and/or personal injury resulting from improper or defective installation or use.

Technical changes, misprints and errors excepted.
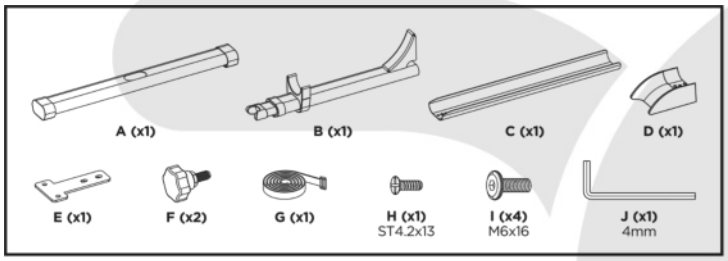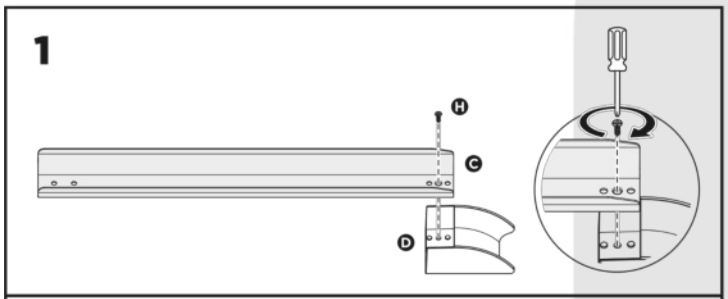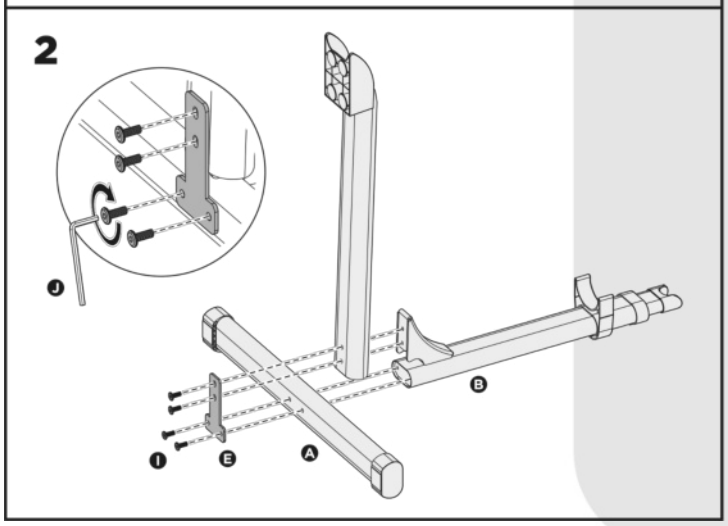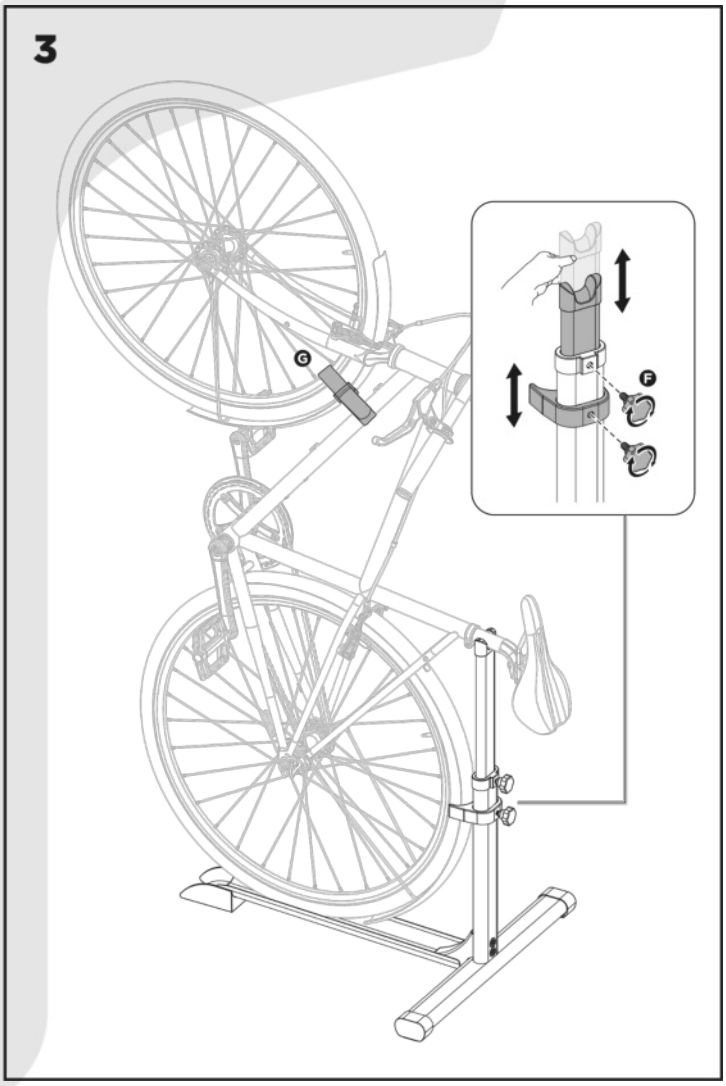
Aufbauanleitung / *Assembly*